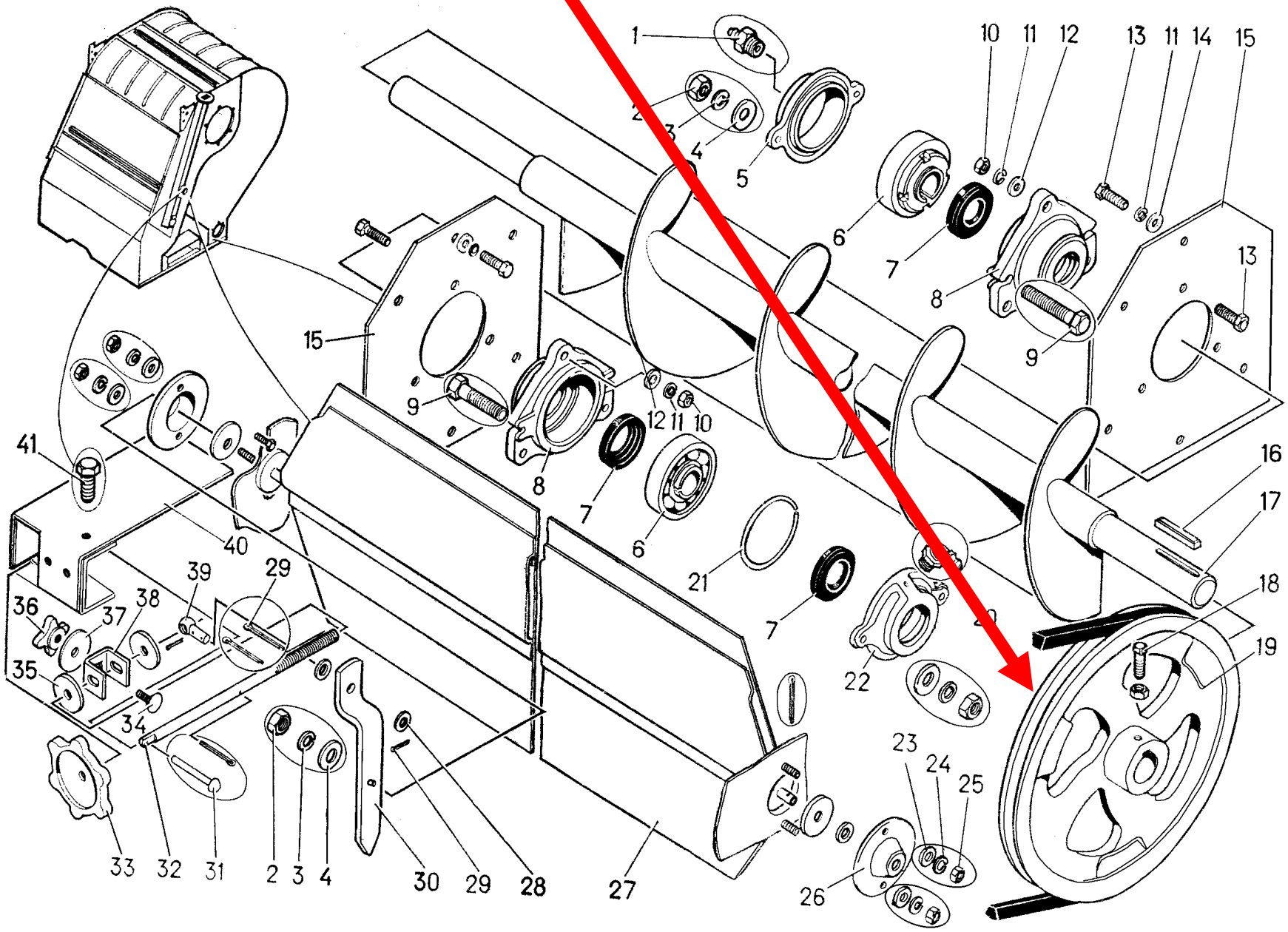МПО 50.04.105 Шкив